D1 - DACH PROJEKTOWANY	
4.2cm	BLACHA NA RĄBEK STOJĄCY GR. 0,5mm
5.0x4.0cm	ŁATY DREWNIANE W ROZSTAWIE WG. INSTRUKCJI PRODUCENTA BALCHY/CO ok.25cm
5.0x3.2cm	KONTRŁATY WZDŁUŻ KROKWI
x1	FOLIA WYSOKOPAROPRZEPUSZCZALNA (WATROIZOLACJA)
x2–15.0cm	KROKIEW LITA IZOLACJA TERMICZNA Z WEŁNY MINERALNEJ TWAROEJ
x1	PAROIZOLACJA
6.0cm	PŁYTA GK NA RUSZCIE – ROZWIĄZANIE SYSTEMOWE
D2 - DACH PROJEKTOWANY	
4.2cm	BLACHODACHÓWKA
4.0x5.0cm	ŁATY DREWNIANE W ROZSTAWIE WG. INSTRUKCJI PRODUCENTA BALCHY/CO ok.25cm
3.2x5.0cm	KONTRŁATY WZDŁUŻ KROKWI
x1	FOLIA WYSOKOPAROPRZEPUSZCZALNA (WATROIZOLACJA)
x2–15.0cm	KROKIEW LITA IZOLACJA TERMICZNA Z WEŁNY MINERALNEJ TWAROEJ
x1	PAROIZOLACJA
6.0cm	PŁYTA GK NA RUSZCIE – ROZWIĄZANIE SYSTEMOWE
D3 - DACH ISTNIEJĄCY	
	PAPA ODPORNA NA OGIEŃ ZEWNĘTRZNY DO MONTAŻU NA ISNIEJĄCĄ PAPĘ KRYJĄCA DACH

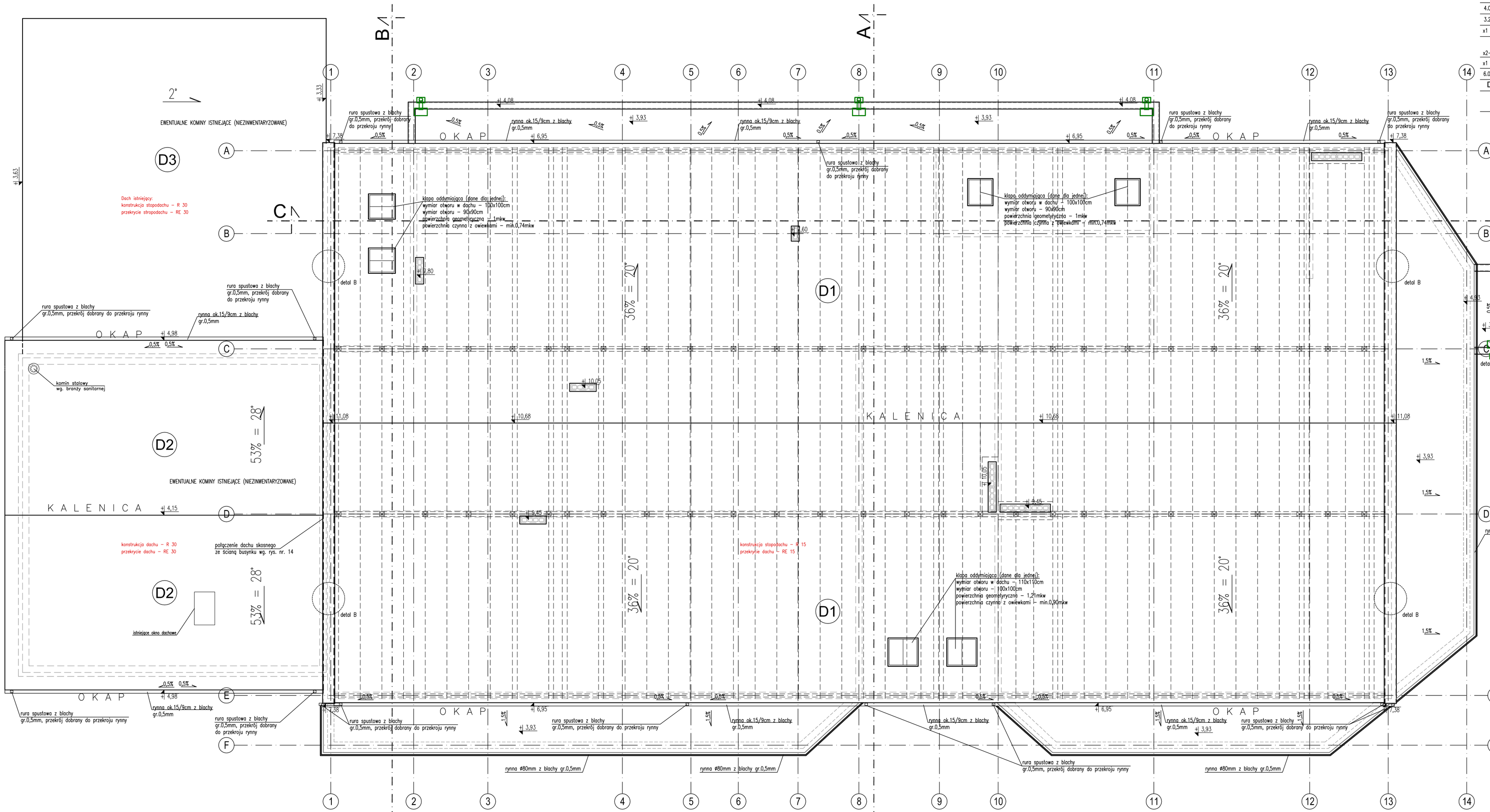

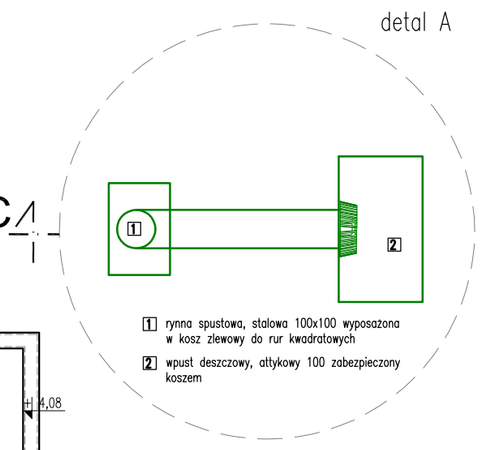

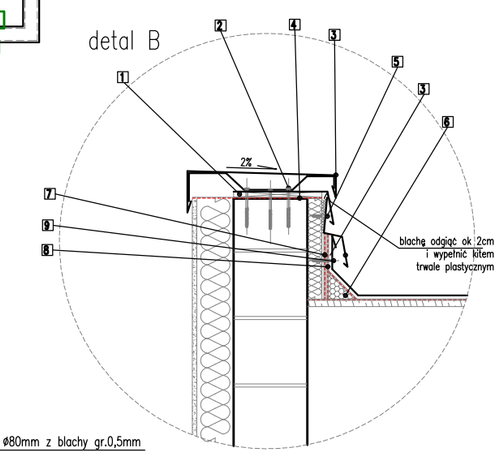

1 płyta OSB 18mm
2 wkręty samowiercące z podkładką do drewna ø4,8mm x dł.140mm (stal węglowa utwardzona powierzchniowo)
3 obróbka blacharska z blachy ocynkowanej
4 folia PE
5 wkręty samowiercące ø4,8mm x dł.50mm (stal węglowa utwardzona powierzchniowo)
6 klin z wełny mineralnej klejony na lepik asfaltowo-żywiczny
7 asfaltowy roztwór gruntujący
8 warstwa klejąca – lepik asfaltowo żywiczny
9 wkręty samowiercące ø4,8mm x dł.70mm (stal węglowa utwardzona powierzchniowo)

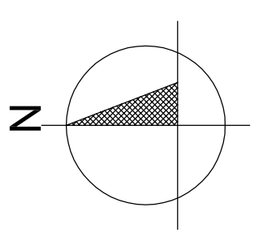

Inwestor:	Gminna Biblioteka Publiczna im. Andrzeja Łuczenczyka w Ludwinie Ludwin 52, 21–075 Ludwin	Nr rys.: 3
Jednostka projektowa:	ECO Projekt Waldemar Paszkiewicz ul. Ułanów 22/29 Lublin 20–554 NIP 712–005–96–72, REGON 430337689	
Nazwa inwestycji:	„Biblioteka Bramą Pojezierza Łęczyńsko –Włodawskiego" – rozbudowa Gminnej Biblioteki Publicznej im. Andrzeja Łuczenczyka w Ludwinie	
Adres inwestycji:	Ludwin 52, 21–075 Ludwin, jednostka ewidencyjna: 061002_2 Ludwin, obręb 061002_2.0011 Ludwin, nr dz. ewid.: 446/4	
Przedmiot:	Rzut dachu	Skala: 1:100
Kategoria obiektu budowlanego:	IX	Data: CZERWIEC 2018 / Faza: PROJEKT ZAMIENNY
Projektował:	mgr inż. arch. Ryszardn Skowron, upr. bud. nr 4373/61 do projektowania bez ograniczeń w specjalności architektonicznej	
Sprawdził:	mgr inż. arch. Marta Pacek, upr. bud. nr 210/LBOKK/2017 do projektowania bez ograniczeń w specjalności architektonicznej	